Инжектор ВКО
Место впуска и установки

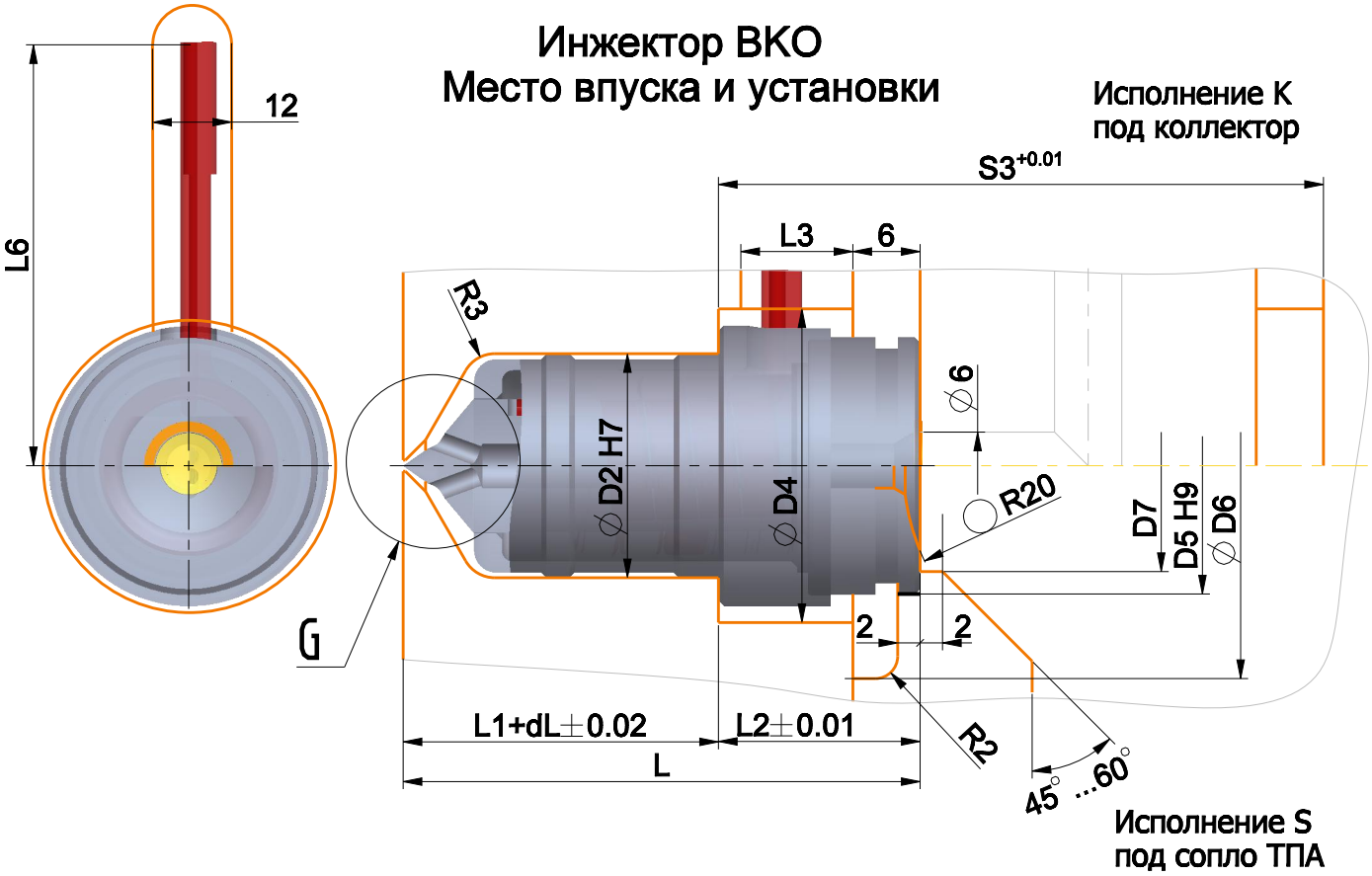

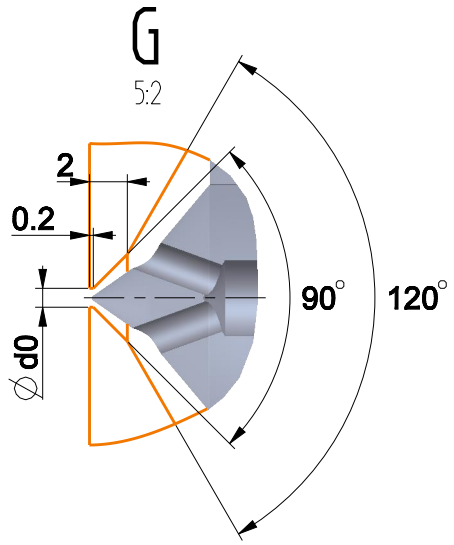

Форма заказа:

1 - 2 - ВКО - 4 - 5 - 6 - 7

1 - серия инжектора (ML; SM)
2 - длина инжектора, L (мм.)
4 - исполнение (S; K)
5 - диаметр впуска, d0 (мм.)
6 - тип термопреобразователя
J (ЖК), K (ХА), L (ХК)
7 - длина гибких выводов, Q (м.)

Например: SM-76-BKO-S-1,5-J-1,0

Серия	D2	D4	D5	D6	D7	L	L1	L2	S3	L3	d0	L6
ML	20	28	23	38	20	46	28	18	53	11	1,0; 1,5; 2,0	55
						56	38					
						66	48					
SM	24	32	27	42	24	46	23	23	58	14	2,0; 2,5; 3,0	55
						56	33					
						66	43					

Собственность ООО "ИМИД". Все права защищены.